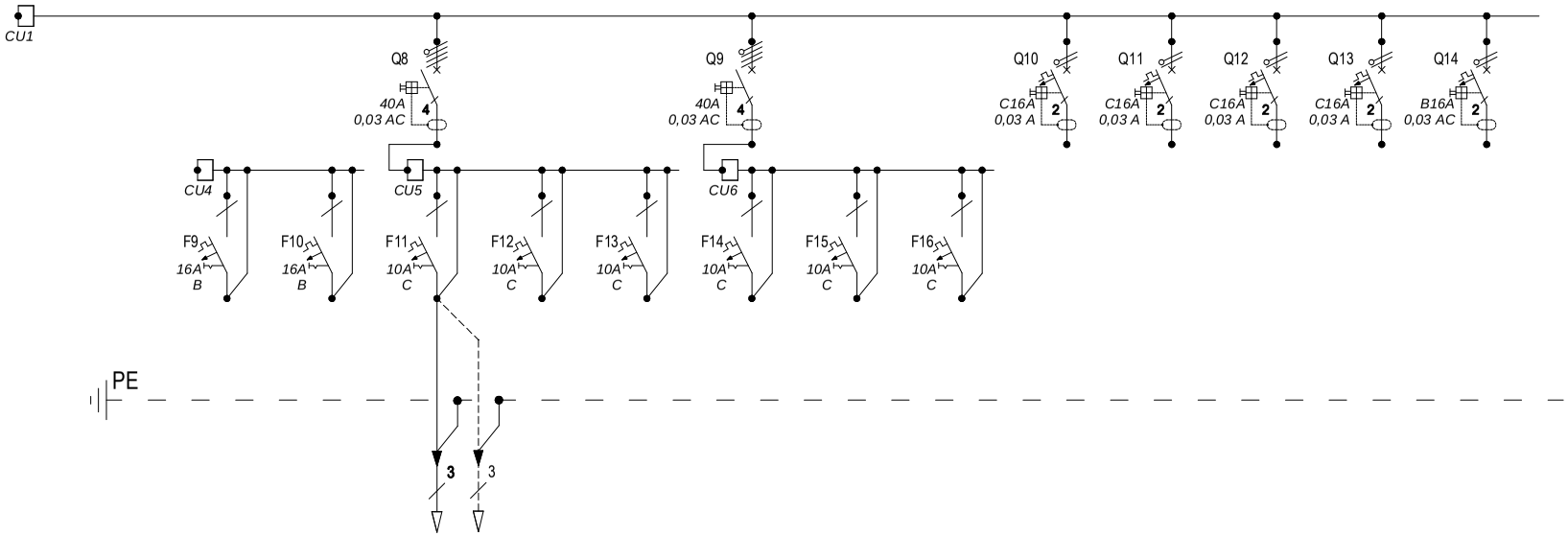

Zacisk	L2	L3	L1	L2	L3	L1	L2	L3	L1	L2	L3	L1	L2
Przekrój (mm²)			YDY2o3x1,5										
Moc zainstalowana Pi (kW)			0,5										
Pi L1 (kW)			0,5										
Pi L2 (kW)													
Pi L3 (kW)													
Ps (kW)			0,5										
Opis	REZERWA	REZERWA	OŚWIETLENIE PODSTAWOWE oraz AWARYJNE OŚWIETLENIE	REZERWA	REZERWA	REZERWA	REZERWA	REZERWA	REZERWA	REZERWA	REZERWA	REZERWA	REZERWA

UWAGI:

1/ System ochrony – wyłączenie zasilania w układzie sieci typu TN-S

2/ Napięcie zasilania 400/230 V

3/ Rozdzielnia zamykana na klucz, II klasa izolacyjności, stopień ochrony IP 44

4/ W rozdzielni przewidzieć minimum 30% rezerwy na rozbudowę instalacji

BAKBUD S.C. *K.Seweryn, E.Seweryn*

ul. Długa 96, 44-200 Rybnik, tel/fax 032 42 47 105

Temat: Projekt budowlany przebudowy i budowy wentylacji mechanicznej w bloku żywieniowym w budynku Przedszkola nr 7 w Rybniku

Obiekt: Przedszkole nr 7 Misia Uszatka w Rybniku
ul. Solskiego 2, 44-200 Rybnik, parcela nr 4539/90

Inwestor: Miasto Rybnik
ul. Bolesława Chrobrego 2, 44-200 Rybnik

TABLICA ROZDZIELCZA TR-2

Projektant instalacji elektrycznych:
mgr inż. Tomasz BIENEK
upr. nr SLK/0996/PWOE/05, izba nr SLK/IE/3861/06
do projektowania w specjalności sieci, instalacje i urządzenia elektryczne i elektroenergetyczne

Podpis:

Branża: I.E.

Rys. nr: IE-07/2

Skala: %

Data: maj 2018