WIDOK Z GÓRY

skala 1:100

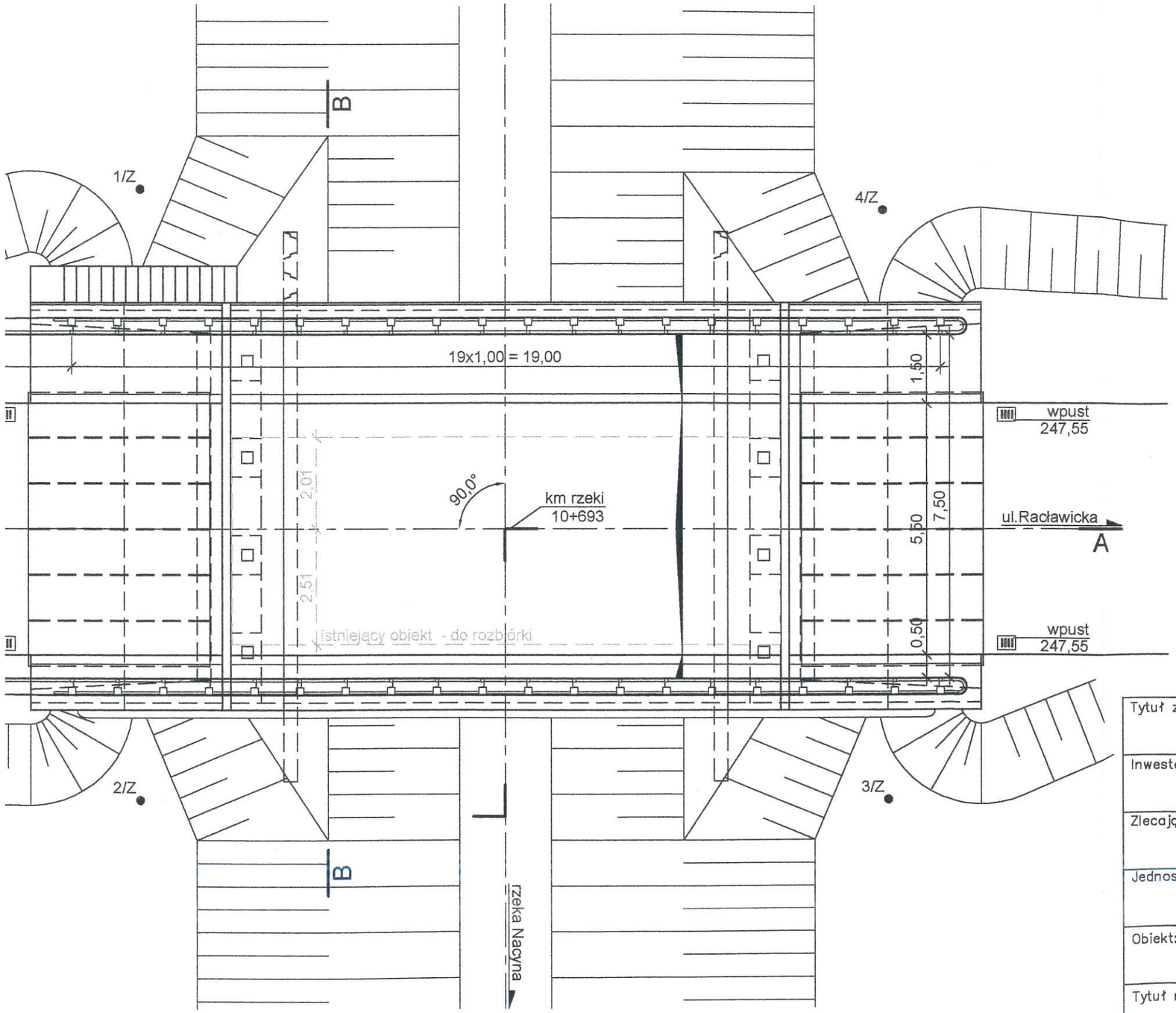

klasa obciążenia ruchomego:	B wg PN-85/S-10030
materiały i wyposażenie	
beton ustroju nośnego:	B35 i B30
beton przyczółków:	B30
beton podkładowy:	B10
stal zbrojeniowa:	18G2-b i St3S-b
łożyska:	elastomerowe o nośności 850 kN i przesuwie +- 35 mm

Tytuł zadania: REGULACJA RZEKI NACYNY NA ODCINKU OD KM 10+558 W RYBNIKU NIEWIADOMIU DO KM 12+630 PRZY UL. BARWNEJ W RYDUŁTOWACH WRAZ Z PRZEBUDOWĄ MOSTÓW DROGOWYCH PRZY UL. SPORTOWEJ I ZAMENHOFA W RYBNIKU

Inwestor: KOPALNIA WĘGLA KAMIENNEGO "RYDUŁTOWY"
Rydułtowy, ul. Leona 2

Zlecający: PRZEDSIĘBIORSTWO INWESTYCYJNO–TECHNICZNE
"INTECHKOP" ul. Przemysłowa 10 , 40 – 952 Katowice

Jednostka proj.: ZAKŁAD NOWYCH TECHNOLOGII I WDROŻEŃ
"INMOST–PROJEKT" ul. Lompy 15/2, 44 – 100 Gliwice

Obiekt: MOST DROGOWY W CIĄGU UL. ZAMENHOFA

Tytuł rysunku: P R O J E K T B U D O W L A N Y
WIDOK Z GÓRY

INMOST PROJEKT

Funkcja:	Imię i nazwisko	Nr uprawnień	Podpis:	Data: I.2003 r
Projektował:	mgr inż. M. Krotofil	AG.II.4/AZ/7132/274/2001	Krotofil	Skala: 1:100
Konstruował:	mgr inż. A. Piesik		Piesik	Nr rys. 3
Sprawdził:	mgr inż. P. Gosławski	43/02		strona 11

PRZEKRÓJ A-A

skala 1:100

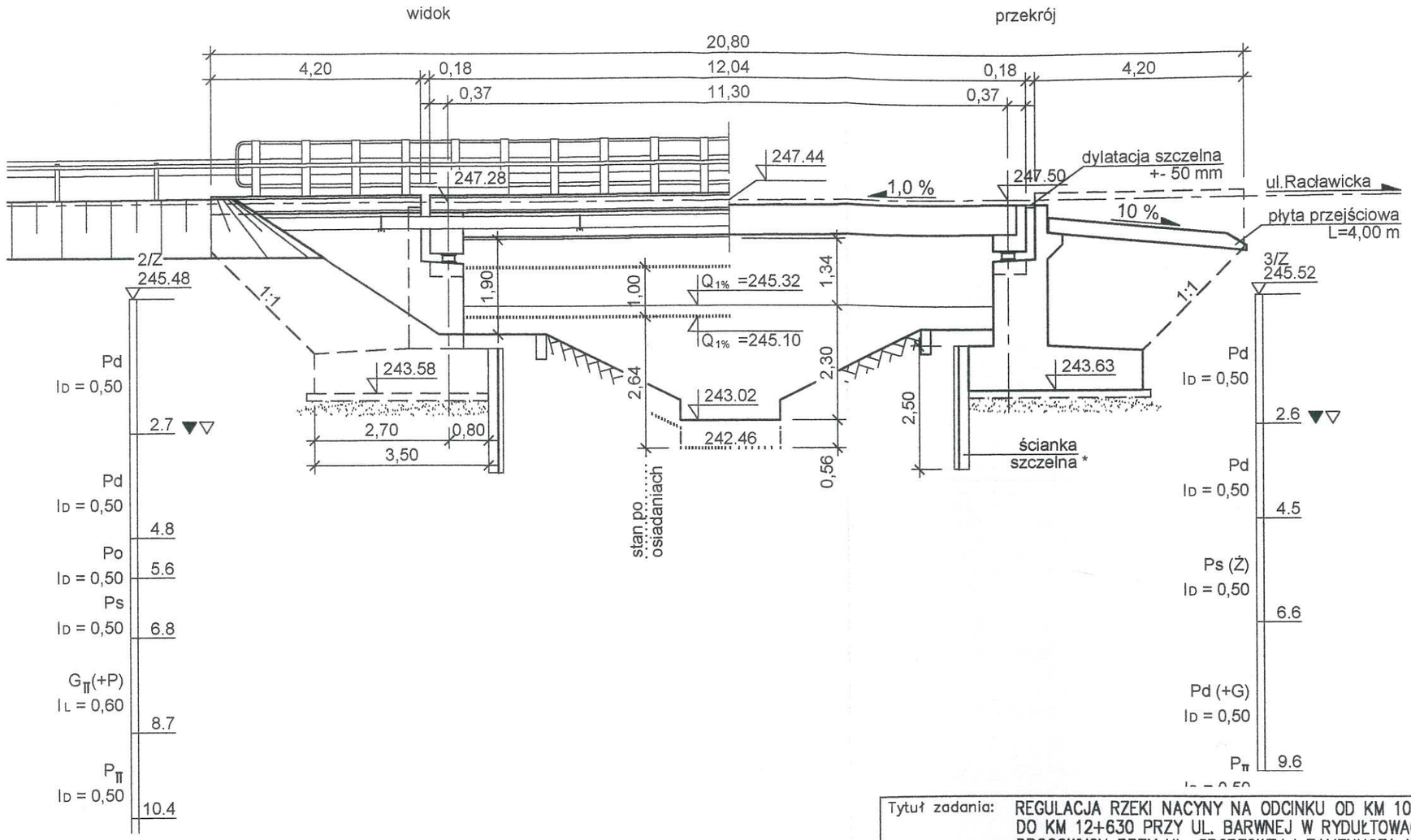

UWAGI:
- Przebieg cięcia przekrojem A-A
  wg rysunku "WIDOK Z GÓRY" na stronie 11
- ściankę szczelną wykonać jako traconą
  z profili stalowych o wskaźniku zginania W>300 cm3/mb.
- rzędne posadowienia dotyczą spodu betonu konstrukcyjnego

klasa obciążenia ruchomego:	B wg PN-85/S-10030
materiały i wyposażenie	
beton ustroju nośnego:	B35 i B30
beton przyczółków:	B30
beton podkładowy:	B10
stal zbrojeniowa:	18G2-b i St3S-b
łożyska:	elastomerowe o nośności 850 kN i przesuwie +- 35 mm

Tytuł zadania:	REGULACJA RZEKI NACYNY NA ODCINKU OD KM 10+558 W RYBNIKU NIEWIADOMIU DO KM 12+630 PRZY UL. BARWNEJ W RYDUŁTOWACH WRAZ Z PRZEBUDOWĄ MOSTÓW DROGOWYCH PRZY UL. SPORTOWEJ I ZAMENHOFA W RYBNIKU
Inwestor:	KOPALNIA WĘGLA KAMIENNEGO "RYDUŁTOWY" Rydułtowy, ul. Leona 2
Zlecający:	PRZEDSIĘBIORSTWO INWESTYCYJNO–TECHNICZNE "INTECHKOP" ul. Przemysłowa 10 , 40 – 952 Katowice
Jednostka proj.:	ZAKŁAD NOWYCH TECHNOLOGII I WDROŻEŃ "INMOST–PROJEKT" ul. Lompy 15/2, 44 – 100 Gliwice
Obiekt:	MOST DROGOWY W CIĄGU UL. ZAMENHOFA
Tytuł rysunku:	P R O J E K T B U D O W L A N Y PRZEKRÓJ PODŁUŻNY

INMOST PROJEKT	Funkcja:	Imię i nazwisko	Nr uprawnień	Podpis:	Data: I.2003 r.
	Projektował:	mgr inż. M. Krotofil	AG.II.4/AZ/7132/274/2001	Krotofil	Skala: 1:100
	Konstruował:	mgr inż. A. Piesik		Piesik	Nr rys. 4
	Sprawdził:	mgr inż. P. Gosławski	43/02		strona 12

PRZEKRÓJ POPRZECZNY B-B

skala 1:50

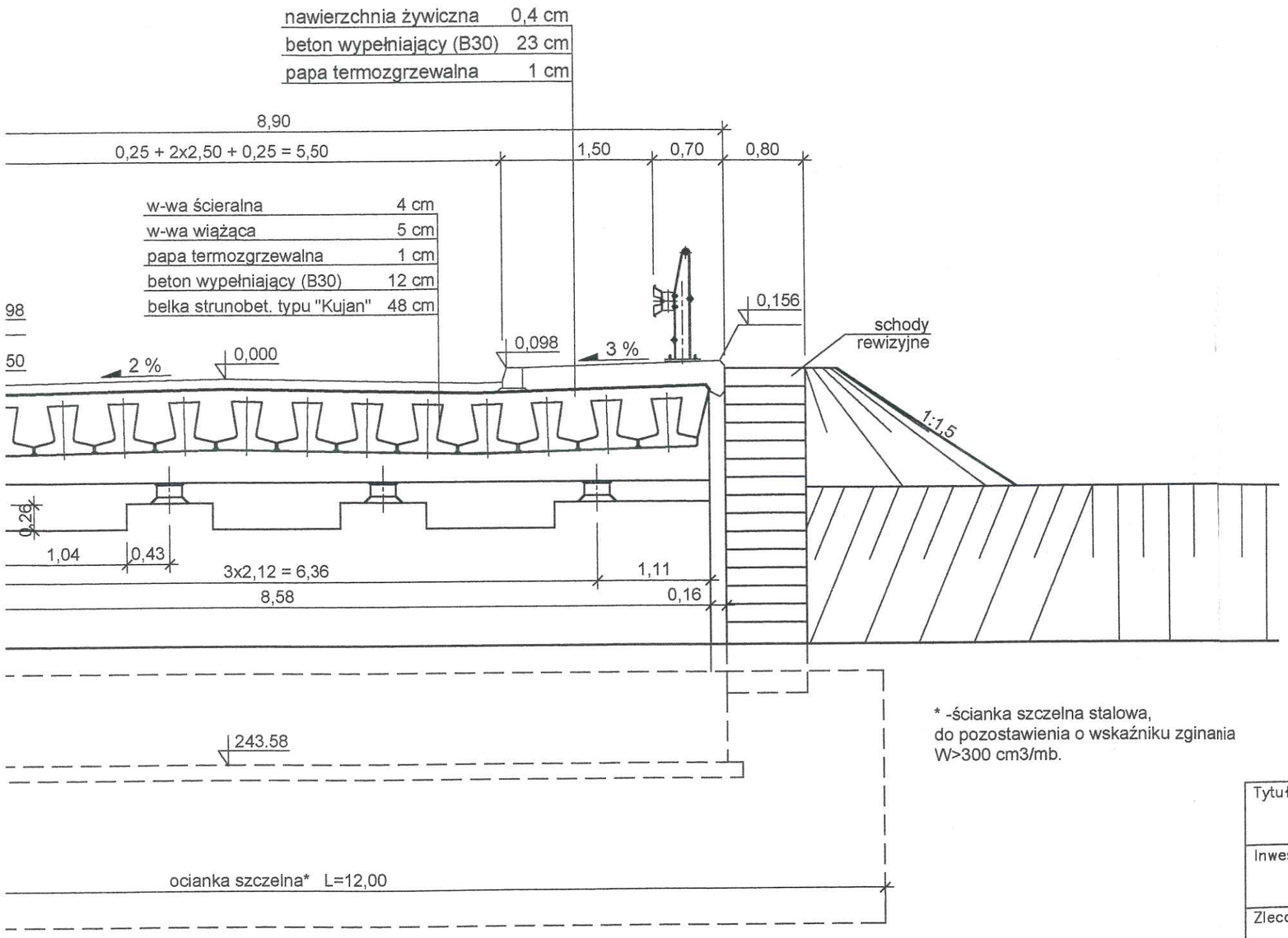

UWAGI:
- Przebieg cięcia przekrojem B-B wg rysunku "WIDOK Z GÓRY" na stronie 11

klasa obciążenia ruchomego:	B wg PN-85/S-10030
materiały i wyposażenie	
beton ustroju nośnego:	B35 i B30
beton przyczółków:	B30
beton podkładowy:	B10
stal zbrojeniowa:	18G2-b i St3S-b
łożyska:	elastomerowe o nośności 850 kN i przesuwie +- 35 mm

* -ścianka szczelna stalowa, do pozostawienia o wskaźniku zginania W>300 cm3/mb.

Tytuł zadania:	REGULACJA RZEKI NACYNY NA ODCINKU OD KM 10+558 W RYBNIKU NIEWIADOMIU DO KM 12+630 PRZY UL. BARWNEJ W RYDUŁTOWACH WRAZ Z PRZEBUDOWĄ MOSTÓW DROGOWYCH PRZY UL. SPORTOWEJ I ZAMENHOFA W RYBNIKU
Inwestor:	KOPALNIA WĘGLA KAMIENNEGO "RYDUŁTOWY" Rydułtowy, ul. Leona 2
Zlecający:	PRZEDSIĘBIORSTWO INWESTYCYJNO–TECHNICZNE "INTECHKOP" ul. Przemysłowa 10 , 40 – 952 Katowice
Jednostka proj.:	ZAKŁAD NOWYCH TECHNOLOGII I WDROŻEŃ "INMOST–PROJEKT" ul. Lompy 15/2, 44 – 100 Gliwice
Obiekt:	MOST DROGOWY W CIĄGU UL. ZAMENHOFA
Tytuł rysunku:	PROJEKT BUDOWLANY PRZEKRÓJ POPRZECZNY

INMOST PROJEKT	Funkcja:	Imię i nazwisko	Nr uprawnień	Podpis:	Data: I.2003 r.
	Projektował:	mgr inż. M. Krotofil	AG.II.4/AZ/7132/274/2001	Krotofil	Skala: 1:50
	Konstruował:	mgr inż. A. Piesik		Piesik	Nr rys. 5
	Sprawdził:	mgr inż. P. Gosławski	43/02		strona 13

PRZEKRÓJ POPRZECZNY B-B

skala 1:50

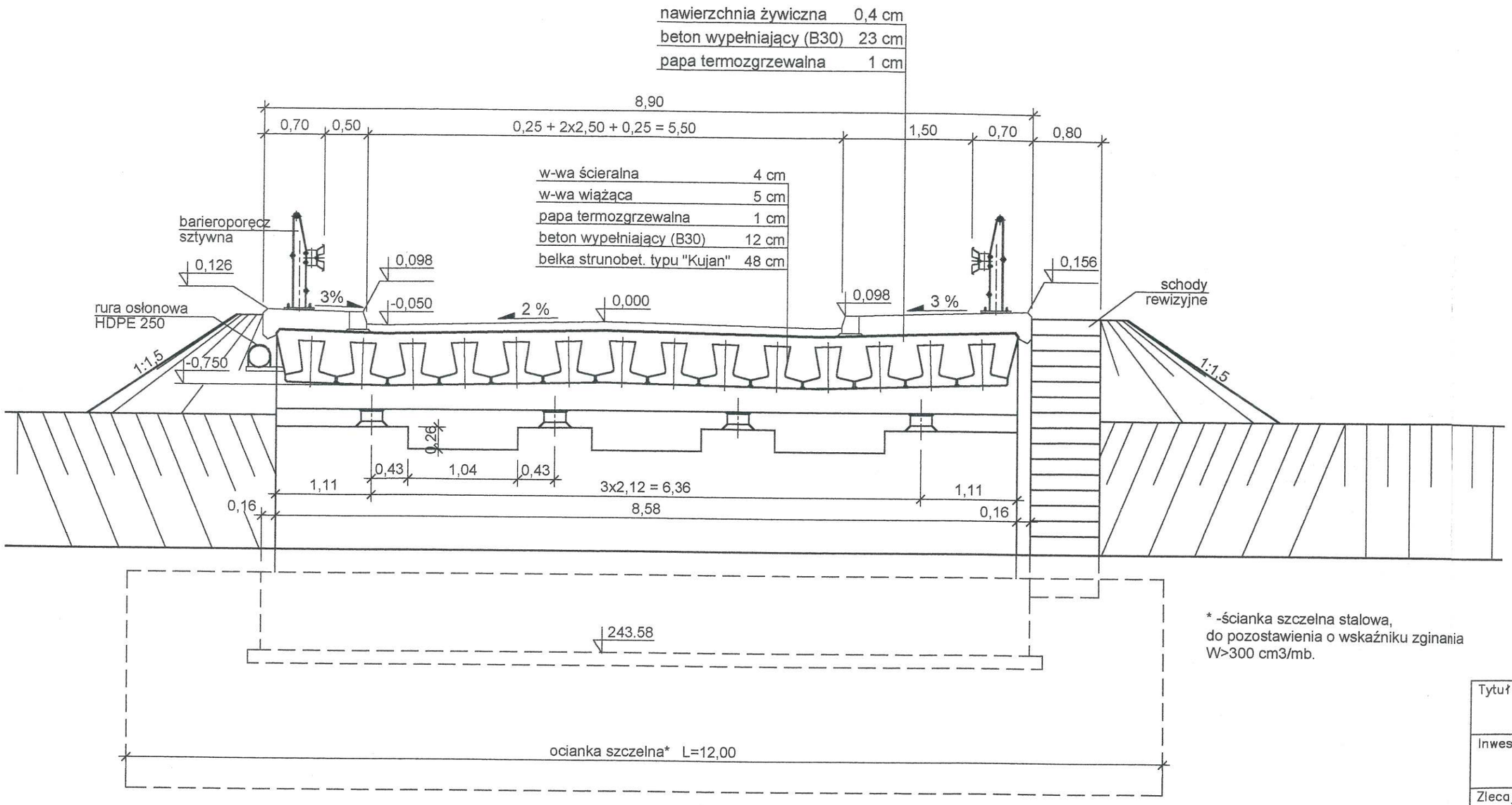

UWAGI:
- Przebieg cięcia przekrojem B-B wg rysunku "WIDOK Z GÓRY" na stroni

klasa obciążenia ruchome
materiały i wyposażenie
beton ustroju nośnego:
beton przyczółków:
beton podkładowy:
stal zbrojeniowa:
łożyska:

* -ścianka szczelna stalowa, do pozostawienia o wskaźniku zginania W>300 cm3/mb.

Tytuł zadania:	REGULACJA RZEKI NACYNY NA (DO KM 12+630 PRZY UL. BARW UWA DROGOWYCH PRZY UL. SPORTOW
Inwestor:	KOPALNIA WĘGLA Rydułtowy, ul. Leo
Zlecający:	PRZEDSIĘBIORSTWO "INTECHKOP" ul. Przemy
Jednostka proj.:	ZAKŁAD NOWYCH "INMOST-PROJEKT" ul.
Obiekt:	MOST DROGOWY
Tytuł rysunku:	P R O J E K T PRZEKRÓJ

INMOST PROJEKT	Funkcja:	Imię i nazwis
	Projektował:	mgr inż. M. Krot
	Konstruował:	mgr inż. A. Piesi
	Sprawdził:	mgr inż. P. Gosł